As células de carga modelo PLH trata-se de uma célula de carga robusta que pode ser universalmente utilizada para aplicações diferentes dentro a indústria.

Este Modelo pode ser integrada em balanças afim de trabalhar de forma confiável, mesmo em ambientes úmidos e agressivos por longos períodos de tempo, podem ser utilizadas em plataforma com uma ou mais células, usadas para pesagem de aeronaves, sistemas de tração e compressão com um grau de confiabilidade extremamente preciso, devido a seu projeto que minimiza influência de cargas excêntricas, são hermeticamente seladas garantido assim seu pleno funcionamento em diversas situações.

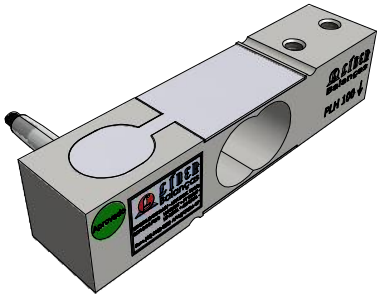

Opcionais:

-Versão em Aço Liga ou Aço Inoxidável
-Comprimento do cabo configurável.

Aplicações:

- Uso Geral na Indústria e Agropecuária;
- Silos e Tanques de Armazenamentos;
- Envasadoras e Ensacadeiras;
- Plataformas de Pesagem;
- Contadoras e Pesadoras.

ESPECIFICAÇÕES TÉCNICAS:

CÉLULA DE CARGA MODELO - PLH	
Capacidade Nominal	50, 100, 150, 200, 300kg
Sensibilidade da Célula de Carga em mV/V	2mV / V +/- 0,1%
Erro Máximo	0,03%
Histerese	0,02%
Não Linearidade	0,02%
Temperatura de Trabalho	-10º à +60°C
Excitação VDC ou VCA	Máxima: 15V
Impedância de entrada em ohms Ω	400 +/- 15
Impedância de Saída em ohms Ω	350 +/- 3
Número de Divisões	5.000
Resistência de Isolação	> 5.000 Megaohms Ω
Sobrecarga sem danos, capacidade nominal	150%
Sobrecarga de Ruptura	300%
Sistema de Trabalho	Flexão
Material	Aço Liga ou Aço Inoxidável
Tratamento Superficial	Níquel Químico - (somente em Aço Liga)
Grau de Proteção	IP65

LÍDER Balanças
LÍDER BALANÇAS - TECNOLOGIA EM PESAGEM
AV. JORGE MELLEM REZEK, 3411 - ROSELE
CEP: 16075-405 | ARAÇATUBA - SP
TELEFONE: (18) 2102-5500 - FAX: (18) 2102-5544

MODELO: CÉLULA DE CARGA - PLH
MATERIAL: AÇO LIGA ou AÇO INOX

	DATA	NOME
PROJETO	30/01/17	LÍDER
APROVADO	30/01/17	MARCOS

CAPACIDADE NOMINAL: 50, 100, 150, 200, 300kg
TOLERÂNCIA: +/- 0,2mm | ESCALA: 1 - 1
COTA: mm | FOLHA: 1 / 2
Rev.01 – 19/01/18

DIMENSÕES:

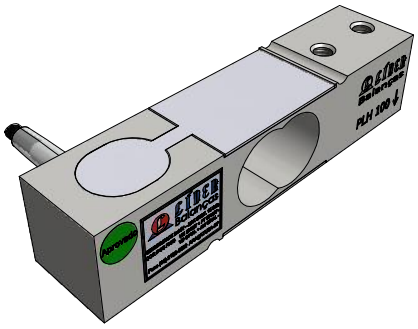

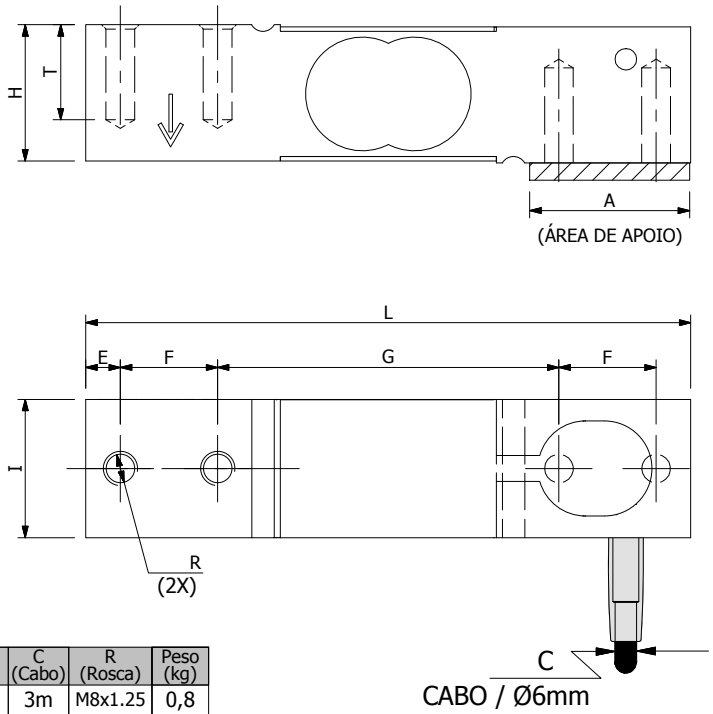

CAPACIDADE	Med.	L	E	F	G	H	I	T	A	C (Cabo)	R (Rosca)	Peso (kg)
50kg	mm	140	8	22,5	79	31,5	32	16	37	3m	M8x1.25	0,8
100kg	mm	140	8	22,5	79	31,5	32	22	37	3m	M8x1.25	0,83
150kg	mm	140	8	22,5	79	31,5	32	22	37	3m	M8x1.25	0,85
200kg	mm	140	8	22,5	79	37,5	38	25	37	3m	M10x1.5	1,22
300kg	mm	140	8	22,5	79	37,5	38	25	37	3m	M10x1.5	1,24

OUTRAS CAPACIDADES SOB CONSULTA

MONTAGEM:

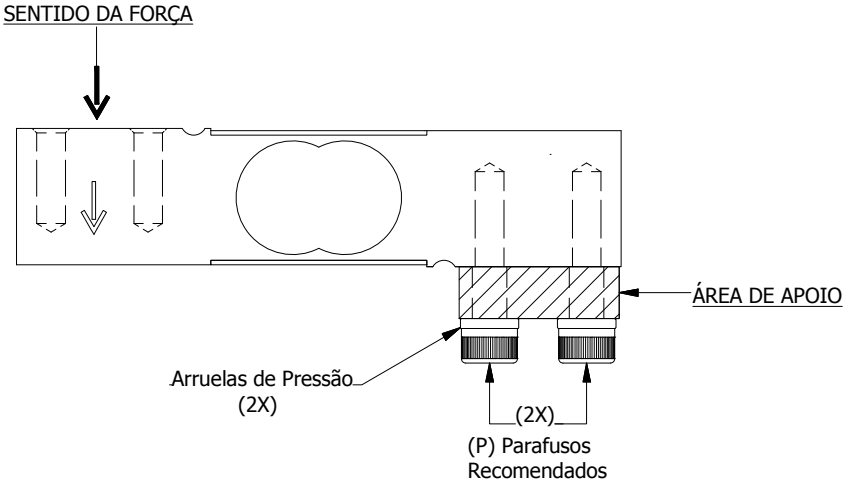

LIGAÇÕES DOS FIOS:

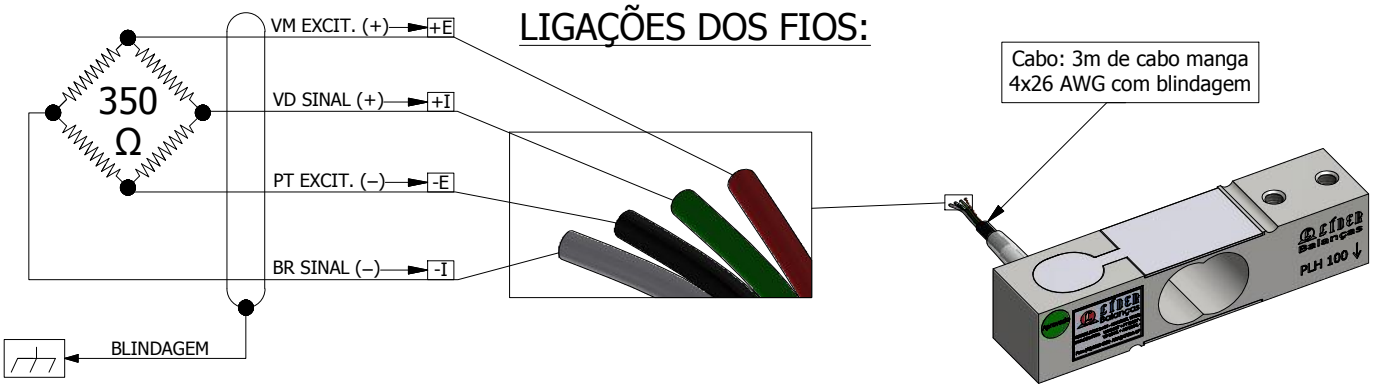

LÍDER Balanças

LÍDER BALANÇAS - TECNOLOGIA EM PESAGEM
AV. JORGE MELLEM REZEK, 3411 - ROSELE
CEP: 16075-405 | ARAÇATUBA - SP
TELEFONE: (18) 2102-5500 - FAX: (18) 2102-5544

MODELO: CÉLULA DE CARGA - PLH

MATERIAL: AÇO LIGA ou AÇO INOX

	DATA	NOME
PROJETO	30/01/17	LÍDER
APROVADO	30/01/17	MARCOS

CAPACIDADE NOMINAL: 50, 100, 150, 200, 300kg

TOLERÂNCIA: +/- 0,2mm | ESCALA: 1 - 1
COTA: mm | FOLHA: 2 / 2

Rev.01 – 19/01/18